Евро-5

МАЗ-544028-520-030

Седельный тягач 4х2

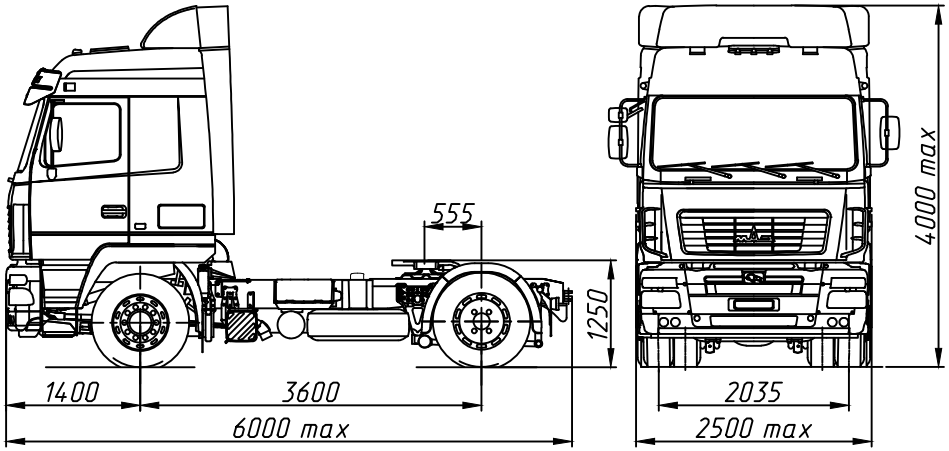

ТЕХНИЧЕСКИЕ ХАРАКТЕРИСТИКИ

Технически допустимая масса автопоезда, кг	44000
Технически допустимая общая масса, кг	18450
Распределение технически допустимой общей массы:	
на переднюю ось, кг	6950
на задний мост, кг	11500
Масса, приходящаяся на опорно-сцепное устройство, кг	10500
Полная масса автомобиля в снаряженном состоянии, кг	7950
Двигатель	WP12.430E50
Мощность двигателя, кВт (л.с)	311 (423)
Максимальный крутящий момент, Нм	2060
Коробка передач	ZF 16S2520TO
Число передач КП	16
Передаточное число моста	3.57
Размерность шин	315/80 R22.5
Максимальная скорость, км/ч	85+4*
Топливный бак, л	500
Тип кабины	большая с высокой крышей "6431"
Задняя подвеска	4-х баллонная пневматическая

* С ограничителем скорости

Комплектации автомобиля МАЗ-544028

544028-0000520-030- АБС, ПБС, ППЗУ, круиз контроль, электропакет, независимый жидкостной подогреватель двигателя, независимый воздушный отопитель кабины (по заказу), противосолнечный козырек, противотуманные фары, тахограф цифровой, кондиционер (по заказу), брызгозащита (по заказу), холодильник (по заказу), шторка ветрового стекла с ручным управлением, система мониторинга (по заказу), магнитола, топливный бак 700л (по заказу).

544028-0000520-031- Высота ССУ от уровня дороги 1150 мм, размерность шин 315/70 R22,5, передаточное число моста 3,45.

544028-0000570-030- Коробка передач FG 16JSDX240TA.

544028-0000570-031- Коробка передач FG 16JSDX240TA, высота ССУ от уровня дороги 1150 мм, размерность шин 315/70 R22,5.

Евро-5

МАЗ-544028-530-030

Седельный тягач 4х2

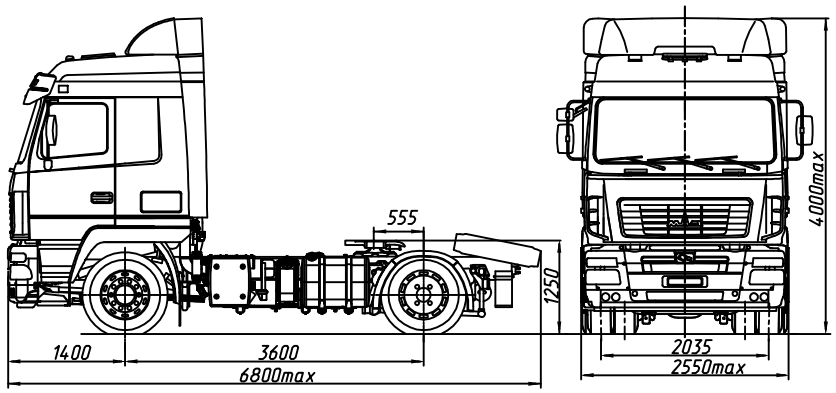

ТЕХНИЧЕСКИЕ ХАРАКТЕРИСТИКИ

Технически допустимая масса автопоезда, кг	44000
Технически допустимая общая масса, кг	18750
Распределение технически допустимой общей массы:	
на переднюю ось, кг	7250
на задний мост, кг	11500
Масса, приходящаяся на опорно-сцепное устройство, кг	9950
Полная масса автомобиля в снаряженном состоянии, кг	8800
Двигатель	WP 12.430E50
Мощность двигателя, кВт (л.с.)	316 (430)
Максимальный крутящий момент, Нм (кгсм)	2060 (210)
Коробка передач	ZF 12TX2210TD
Число передач КП	12
Передаточное число моста (гипоидный)	2.71
Размерность шин	315/80 R22.5
Максимальная скорость, км/ч	85*
Топливный бак, л	700+300
Тип кабины	большая”6431”
Задняя подвеска	4-х балонная пневматическая

* С ограничителем скорости

Комплектации автомобиля МАЗ-544028

544028-0000530-030 – Передняя ось с дисковыми тормозами, EBS, ППЗУ, круиз контроль, кондиционер, независимый подогреватель двигателя, независимый воздушный отопитель кабины, тахограф цифровой, система мониторинга(по заказу), центральный замок, магнитола, холодильник(по заказу), противотуманные фары, электроуправляемые зеркала, электростеклоподъемники, противосолнечный козырек

544028-0000530-031 – Высота ССУ от уровня дороги -1150мм, размерность шин 315/70 R22.5

Евро-5

МАЗ-544028-521-030

Седельный тягач 4х2

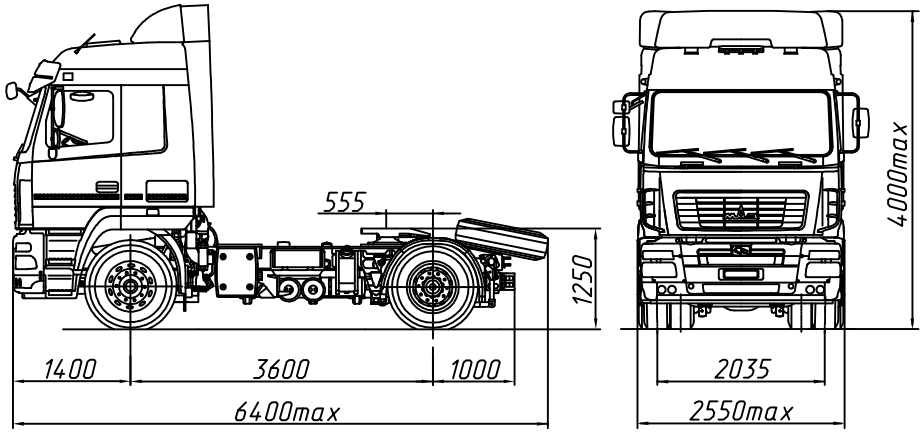

ТЕХНИЧЕСКИЕ ХАРАКТЕРИСТИКИ

Технически допустимая масса автопоезда, кг	44000
Технически допустимая общая масса, кг	18450 (18500)**
Распределение технически допустимой общей массы:	
на переднюю ось, кг	6950 (7000)**
на задний мост, кг	11500 (11500)**
Масса, приходящаяся на опорно-сцепное устройство, кг	10500 (10350)**
Полная масса автомобиля в снаряженном состоянии, кг	7950 (8150)**
Двигатель	WP 12.430E50
Мощность двигателя, кВт (л.с.)	316 (430)
Максимальный крутящий момент, Нм (кгсм)	2060 (210)
Коробка передач	ZF 16S2220 TD
Число передач КП	16
Передаточное число моста	2.71
Размерность шин	315/80 R22.5
Максимальная скорость, км/ч	85*
Топливный бак	500л
Тип кабины	большая"6431"
Задняя подвеска	4-х баллонная пневматическая

* С ограничителем скорости

** Значения для автомобиля с баком 700л.(по заказу)

Комплектации автомобиля МАЗ-544028

544028-0000521-030 – АБС, ПБС, ППЗУ, круиз контроль, кондиционер(по заказу), независимый подогреватель двигателя, независимый воздушный отопитель кабины(по заказу), тахограф цифровой, противосолнечный козырек, магнитола, топливный бак 700л.(по заказу), противотуманные фары, электропакет, система мониторинга(по заказу), холодильник(по заказу).

544028-0000521-031 – высота ССУ от уровня дороги 1150 мм шины 315/70 R22.5

544028-0000571-030 – коробка передач 16JSDX240T

544028-0000571-031 – коробка передач 16JSDX240T высота ССУ от уровня дороги 1150 мм

Евро-5

МАЗ-544028-520-030

Седельный тягач 4х2

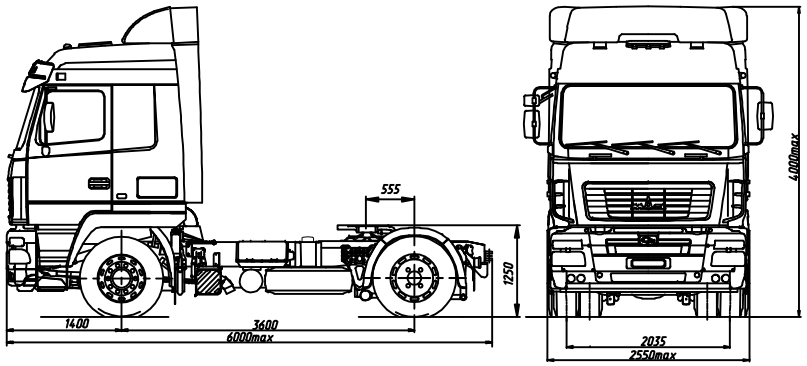

ТЕХНИЧЕСКИЕ ХАРАКТЕРИСТИКИ

Технически допустимая масса автопоезда, кг	44000
Технически допустимая общая масса, кг	18450
Распределение технически допустимой общей массы:	
на переднюю ось, кг	6950
на задний мост, кг	11500
Масса, приходящаяся на опорно-сцепное устройство, кг	10500
Полная масса автомобиля в снаряженном состоянии, кг	7950
Двигатель	WP 12.430E50
Мощность двигателя, кВт (л.с.)	311 (423)
Максимальный крутящий момент, Нм (кгсм)	2060 (210)
Коробка передач	ZF 16S2520 TO
Число передач КП	16
Передаточное число моста	3.57
Размерность шин	315/80 R22.5
Максимальная скорость, км/ч	85*
Топливный бак	500л
Тип кабины	большая"6431"
Задняя подвеска	4-х баллонная пневматическая

* С ограничителем скорости

Комплектации автомобиля МАЗ-544028

544028-0000520-030 – АБС, ПБС, ППЗУ, круиз контроль, кондиционер(по заказу), независимый подогреватель двигателя, независимый воздушный отопитель кабины(по заказу), тахограф цифровой, противосолнечный козырек(по заказу), центральный замок(по заказу), магнитола(по заказу), топливный бак 700л.(по заказу), противотуманные фары(по заказу), система мониторинга(по заказу), холодильник(по заказу), эдектростеклоподъемники(по заказу)

544028-0000520-031 – высота ССУ от уровня дороги 1150 мм
шины 315/70 R22.5
передаточное число моста 3.45